Vejledning til brug

HOME DELUXE
WIR MACHEN DEIN ZUHAUSE

Pavillon med lameller CANNES

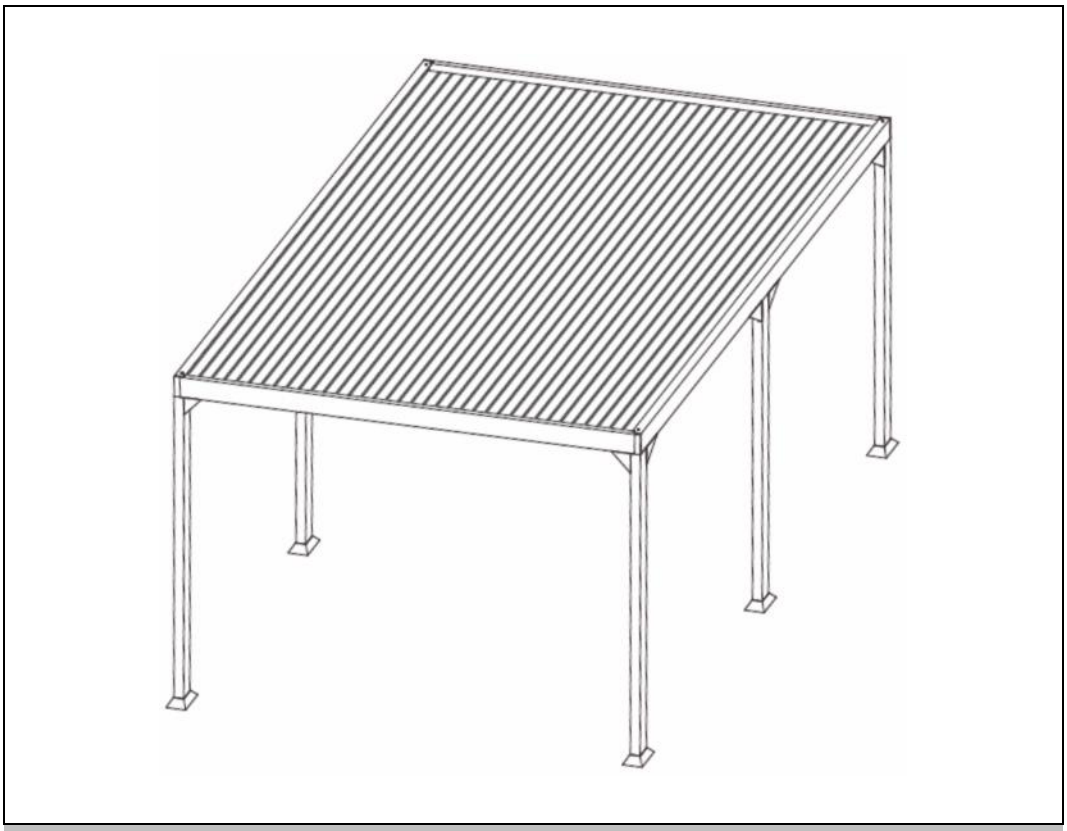

Original brugsanvisning

OBS!

Læs vejledningen helt igennem og omhyggeligt før montering og ibrugtagning.
Den indeholder vigtige oplysninger om montering og brug.

VIGTIGT:
OPBEVAR DEN TIL SENERE BRUG.
LÆS OMHYGGELIGT!

Indholdsfortegnelse

1. Generel information ... 3
1.1. Produktoversigt ... 3
1.2. Generel information ... 3
1.3. Oplysninger om garanti ... 3
2. Oplysninger om brugsanvisningen ... 4
2.1. Tilgængelighed af brugsanvisningen ... 4
2.2. Målgrupper for brugsanvisningen ... 4
2.3. Oplysninger om oversættelse ... 4
2.4. Forklaring af symboler ... 4
2.5. Generel information om brugsanvisningen ... 4
2.6. Tilsigtet brug ... 5
2.7. Generelle sikkerhedsanvisninger ... 5
3. Produktets egenskaber ... 6
3.1. Tekniske data ... 6
3.2. Beskrivelse af produktet ... 7
4. Leveringsomfang ... 7
5. Installation ... 8
5.1. Sikkerhedsinstruktioner ... 8
5.2. Produktets opbygning ... 9
6. Brug af produktet ... 17
6.1. Sikkerhedsinstruktioner ... 18
6.2. Første ibrugtagning ... 18
6.3. Betjening ... 18
6.4. Betjeningselement ... 19
6.5. Opbevaringssted ... 19
7. Fejlfinding ... 19
8. Vedligeholdelse og pleje ... 20
8.1. Sikkerhedsinstruktioner ... 20

9. Afmontering 20
9.1. Sikkerhedsinstruktioner 20
10. Bortskaffelse 20

Kære kunde,

Tak, fordi du har valgt et produkt fra **Home Deluxe GmbH**. Vi håber, at du får glæde af din nye CANNES-lamellestage.

Brugsanvisningen hjælper dig med montering, ibrugtagning, betjening og vedligeholdelse af produktet. Brugsanvisningen og sikkerhedsanvisningerne skal læses omhyggeligt og i deres helhed. Overhold disse instruktioner for at undgå fare.

1. Generel information

1.1. Produktoversigt

Model: CANNES havepavillon med lameller | Artikel-ID: 17180 | Variant ID: 32474

1.2. Generel information

For at leve op til vores krav forbedrer vi hele tiden kvaliteten, forenkler montering og betjening og tilpasser produkterne til kundernes behov. På grund af disse ændringer findes den aktuelle version af brugsanvisningen på vores hjemmeside.

Betegnelsen "produkt" anvendes i brugsanvisningen for "CANNES lamelpavillon".

1.3. Garanti

Det lovbestemte ansvar for mangler og garantirettigheder gælder fra købsdatoen.
Home Deluxe GmbH påtager sig intet ansvar for skader, der skyldes manglende overholdelse af brugsanvisningen. Reklamationer, der skyldes forkert installation eller brug, er udelukket fra garantien. I tilfælde af fejl på produktet bedes du kontakte vores kundeservice skriftligt ved hjælp af kontaktformularen på vores hjemmeside med angivelse af produktnavn, serienummer og et foto af typeskiltet:

Home Deluxe GmbH
Schanzeweg 2
32312 Lübbecke
Lübbecke, Tyskland
Tlf: +49 (0)5743 6181-0
www.home-deluxe-gmbh.de

Hvis du har yderligere spørgsmål, bedes du kontakte vores kundeserviceteam ved hjælp af kontaktformularen.

2. Oplysninger om brugsanvisningen

2.1. Tilgængelighed af brugsanvisningen

Brugsanvisningen er en del af produktet og skal opbevares komplet og i umiddelbar nærhed af produktet.

2.2. Målgrupper for brugsanvisningen

Brugsanvisningen skal læses og overholdes af alle personer, der er involveret i en af følgende aktiviteter eller anvendelser:

- Udpakning
- Montering / installation
- Ibrugtagning / betjening
- Vedligeholdelse / test / pleje
- Fejlfinding / reparation
- Bortskaffelse

2.3. Information om oversættelse

Den oprindelige brugsanvisning er skrevet på tysk. Alle andre tilgængelige sprog er en oversættelse af den tyske version.

2.4. Forklaring af symboler

Symbol	Forklaring af symbol
	**ADVARSEL** Dette symbol angiver mulige farer, der kan føre til dødsfald eller alvorlige kvæstelser. Før du udfører det tilsvarende installations- eller anvendelsestrin, skal du læse den tilsvarende bemærkning.
	**INFO** Symbolet giver vigtige oplysninger og angiver materielle skader. Overhold disse, før du udfører det tilsvarende installations- eller anvendelsestrin, for at forstå problemer og undgå skader.
	**CE-mærkning** Symbolet erklærer, at produktet er i overensstemmelse med de gældende krav i Det Europæiske Fællesskab. Den aktuelle overensstemmelseserklæring kan fås ved henvendelse til Home Deluxe GmbH.
	**Læs brugsanvisningen** Symbolet angiver, at brugsanvisningen skal læses omhyggeligt, før apparatet samles/installeres og/eller tages i brug.

2.5. Generelle oplysninger om brugsanvisningen

Brugsanvisningen henviser til CANNES-lamellerne og indeholder vigtige oplysninger om montering, betjening, vedligeholdelse og rengøring. Brugsanvisningen, især sikkerhedsanvisningerne, skal læses omhyggeligt, før produktet tages i brug; opbevar brugsanvisningen på et sikkert sted. Brug kun produktet som beskrevet i denne brugsanvisning for at forhindre utilsigtet personskade eller skade. Hvis du giver CANNES-lamellerne videre til en tredjepart, skal denne brugsanvisning også overdrages.

2.6. Tilsigtet brug

Produktet er af høj kvalitet, holdbart og udelukkende beregnet eller egnet til privat brug i et rimeligt og sædvanligt omfang. Desuden er vores produkt **ikke** beregnet til kommerciel brug. Kommerciel brug er kun tilladt med skriftlig tilladelse fra Home Deluxe GmbH.
Produktet er et lysthus til haven/terrassen og fungerer også som beskyttelse mod regn og UV-stråling.
Brug kun produktet som beskrevet i denne brugsanvisning. Enhver anden brug betragtes som ukorrekt og kan resultere i materielle skader eller personskader. Producenten påtager sig intet ansvar for skader forårsaget af ukorrekt eller forkert brug.

2.7. Generelle sikkerhedsanvisninger

Generelle advarsler om fare



- Forkert håndtering kan føre til betydelige person- og materielle skader. Derfor må montering, installation, idriftsættelse, fejlfinding, vedligeholdelse og reparation kun udføres af kvalificerede personer.
- Monter **kun** produktet, hvis leveringsomfanget er komplet og i perfekt stand.
- Installer kun produktet på et sikkert, plant og fast underlag.
- Foretag ikke ændringer på produktet.
- Kontrollér fastgørelsen med jævne mellemrum. Løse dele skal fastgøres, defekte dele skal straks udskiftes.
- Betjeningsfejl, monteringsfejl eller skader forårsaget af montering er udelukket fra garantien.
- Der er ingen garanti for vejrrelaterede skader, f.eks. på grund af sne eller storm.

Fare for børn



- Hold børn væk fra emballagematerialet. Der er risiko for kvælning!
- Sørg for, at små børn ikke putter smådele i munden.
- Hold børn væk fra monteringsstedet, mens produktet samles. Leveringsomfanget indeholder små dele, der kan sluges eller forårsage alvorlige skader.
- Produktet er ikke legetøj og hører ikke hjemme i børnehænder. Lad ikke børn klatre på eller omkring produktet. Gør tydeligt opmærksom på farerne!
- Placer ikke produktet direkte eller i umiddelbar nærhed af et legeområde.
- Forklar børnene, hvordan de skal bruge produktet korrekt, og lad dem aldrig være uden opsyn, mens de leger.

Risiko for personskade
Forkert håndtering af produktet kan føre til skader



- Kontrollér produktet for synlige skader før hver brug.
- Klatr ikke op på produktet, da der er risiko for, at det falder og vælter.
- Der må ikke foretages designændringer på produktet. Eventuelle ændringer skal godkendes skriftligt af producenten og udføres i overensstemmelse med instruktionerne.
- Hvis produktet er beskadiget, må det ikke længere bruges. Beskadigede dele skal repareres eller udskiftes med originale reservedele.
- Sørg for, at produktet er permanent fastgjort for at undgå skader.

Risiko for skader



- Forkert håndtering af produktet kan føre til skader.
- Hvis du åbner emballagen uforsigtigt med en kniv eller andre skarpe genstande, kan produktet blive beskadiget. Vær meget forsigtig, når du åbner.

Risiko for eksplosion



- Opbevar ikke let antændelige, brændbare eller eksplosive stoffer inde i produktet.

3. Produktets egenskaber

3.1. Tekniske data

Pavillon med lameller CANNES	
Mål (L x B x H)	400 x 303 x 223 cm
Materialetykkelse (ramme)	2 mm
Materialetykkelse (lameller)	1,12 mm
Dimensioner (stolper)	7,5 x 7,5 cm
Dimensioner (stolpebærer)	11 cm
Antal (stolper)	6 stk.
Materiale (stolper)	Aluminium (pulverlakeret)
Materiale (lameller)	aluminium
Belastningskapacitet	maks. 15 kg/m^2
Vægt	ca. 124 kg

Tegning af samling



3.2. Beskrivelse af produktet

Med sit aluminiumslameltag giver dette produkt dig pålidelig beskyttelse mod UV-stråling og regn. Den pulverlakerede aluminiumsramme sikrer høj stabilitet og vejrbestandighed. Lamellerne i høj kvalitet passer perfekt til baldakinen og giver behagelig skygge og middelhavsflair.

Det særlige ved produktet er, at du kan opholde dig på terrassen eller i haven under det lukkede tag, selv når det regner, eller solen skinner. Åbn og luk taget, så det passer til dine behov. Taget kan betjenes hurtigt og nemt ved hjælp af et håndsving. Produktet har en integreret tagrende, som leder vandet væk fra stolperne, når det regner. Rammen er pulverlakeret, hvilket gør materialet modstandsdygtigt over for korrosion og vejrlig.

4. Leveringens omfang

Tjek emballagen for ydre skader ved levering. Desuden skal du straks efter udpakningen kontrollere, at leveringsomfanget er komplet, og at produktet og alle komponenter er i perfekt stand. Monter kun produktet, hvis leveringsomfanget er komplet og ubeskadiget.

Komponenter/dele

Nr.	Pos.	Vare Beskrivelse	Antal	Illustration
1.	**A1**	Hjørnestolpe 2x vinkelbeslag	2	
2.	**A2**	Hjørnestolpe 2x vinkelbeslag	2	

Nr.	Pos.	Vare Beskrivelse	Antal	Illustration
3.	**A3**	Midterste stolpe 3x vinkelbeslag	2	
4.	**B**	Lamelholder center 2x lamelholder	1	
5.	**C**	Foddæksel	6	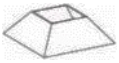
6.	**D1**	Sideliste	2	
7.	**D2**	Sideliste	2	
8.	**E1**	Udvendig lamelholder 1x lamelholder	1	
9.	**E2**	Udvendig lamelholder 1x lamelholder	1	
10.	**F**	Vinkel	14	
11.	**G**	M6 x 16-skrue	60	
12.	**H**	M6 x135 skrue/skive	12	
13.	**O**	Lamel	72	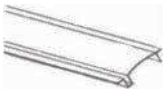
14.	**P**	Håndsving	1	
15.	**V**	Dækselhætte venstre	2	
16.	**V**	Dækhætte højre	2	

5. Montering

5.1. Sikkerhedsanvisninger

Alle sundheds- og sikkerhedsoplysninger skal læses.

Der kræves mindst 3 - 4 personer til at samle produktet.

Som ejer af produktet er det dit ansvar at informere dig selv om det juridiske grundlag og betingelserne i din region, før du sætter produktet op. Det kan være nødvendigt at indsende en byggeansøgning til de relevante myndigheder og overholde specifikationerne vedrørende størrelse, afstande til naboer og ejendomsgrænser.

Vi vil gerne påpege, at Home Deluxe GmbH ikke påtager sig nogen omkostninger til montering eller manuelle tjenester - såsom elektrikeromkostninger eller sammenlignelige specialistomkostninger.

Risiko for personskade
Forkert håndtering under monteringen kan føre til skader

- Dit produkt bliver leveret i flere pakker. Sørg for, at pakkerne åbnes i toppen. Vær meget forsigtig, når du åbner pakkerne, da der er skrøbelige dele og glas i pakkerne.
- Sørg for, at der ikke er børn i umiddelbar nærhed under monteringen.
- Installer kun produktet på en sikker, jævn og fast overflade.
- Installation er kun tilladt på en passende forberedt overflade og bør udføres af en specialist.
- Produktet skal fastgøres til underlaget med passende foranstaltninger (f.eks. dyvler og skruer, betonankre, begge dele ikke inkluderet i leveringsomfanget).
- Produktet skal sikres tilstrækkeligt. Det er dit ansvar at sikre, at hverken mennesker eller materialer kommer til skade.
- Overhold altid installationsmålene, og brug det medfølgende installationsmateriale.
- Sørg for, at alle dele er ubeskadigede og korrekt installeret. Der er risiko for personskade ved forkert montering. Beskadigede dele kan påvirke sikkerhed og funktion.
- Tjek vejrforholdene, før du monterer lameltaget. Monter det ikke som et direkte vindfang. Det kan have en negativ effekt på statikken.
- Bær beskyttelsestøj, f.eks. sikkerhedssko, beskyttelseshandsker osv. under monteringen.
- Brug om nødvendigt egnede stiger til monteringen. Sørg for, at stigen er stabil og sikker, når der arbejdes i højden. Overhold også de sædvanlige sikkerhedsanvisninger for arbejde i højden!

5.2. Montering af produktet

Produktet leveres adskilt og kan samles med en lille indsats. Følg monteringsvejledningen nøje. Hvis instruktionerne ikke følges, kan produktets funktion og sikkerhed ikke garanteres.

Nødvendigt værktøj

	Skruetrækker		Spiralboremaskine
	Unbrakonøgle		Målebånd
	Blyant		Vaterpas
	Boremaskine		Trappestige

- De følgende instruktioner skal læses omhyggeligt.

Generel oversigt

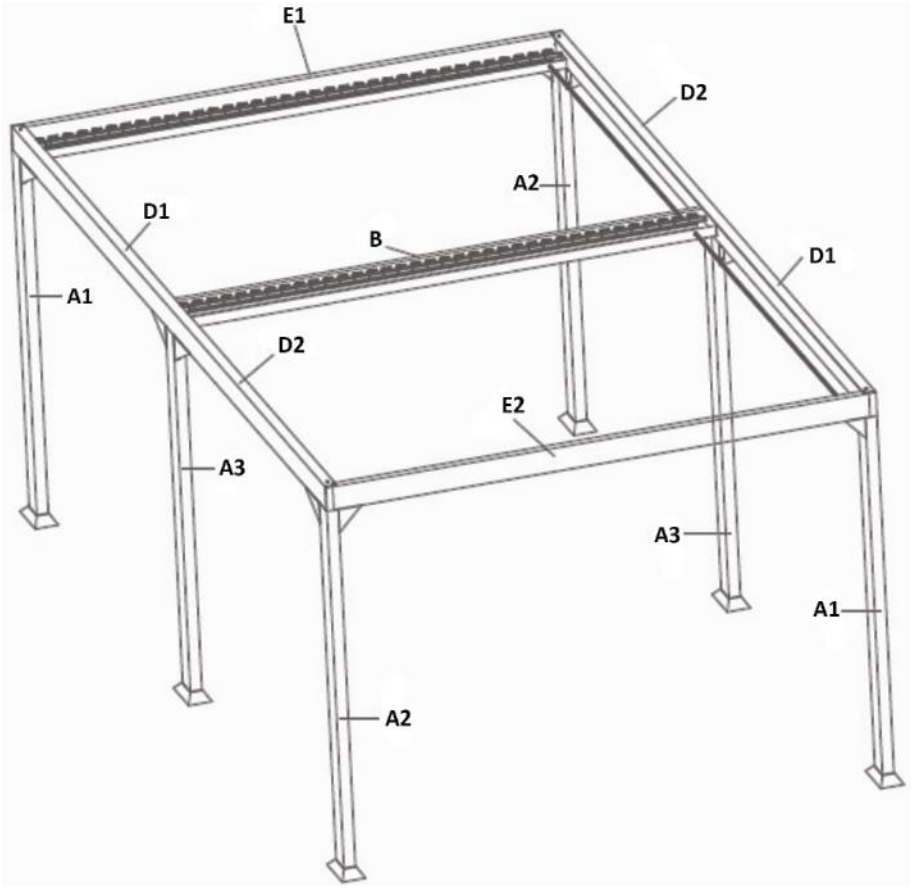

Forberedelse til montering

- Saml **kun** produktet på en flad, jævn overflade. For at opnå bedre stabilitet anbefaler vi, at du forankrer eller dybler produktet i jorden (dette materiale er ikke inkluderet i leveringsomfanget). Et fundament eller betonplader kan bruges som en stabil base.

Trin 1: Montering af fodbeklædningen

- Skub fodbeklædningen (**C)** over stolperne (**A1** / **A2** / **A3**) ovenfra. Vær opmærksom på retningen af hullerne i toppen af stolpen, når du skubber fodbeklædningen på, den brede side skal altid vende udad.

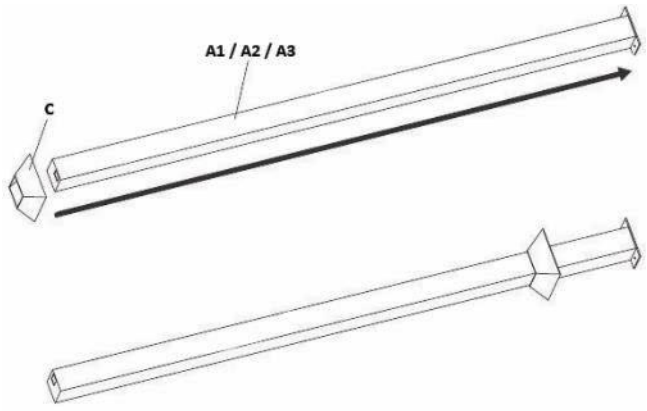

Trin 2: Montering af dækslet

- Sæt dækkappen (**V)** ind i sideskinnen **(D1 / D2)**.

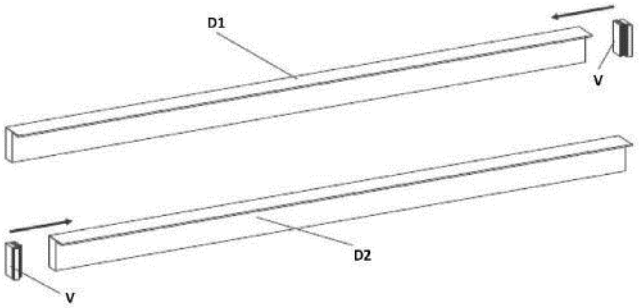

Trin 3:

- Skru den udvendige lamelholder (**E1**) og sideskinnen (**D1**) fast på hjørnestolpen (**A1)** med skruerne og skiverne (**H)**.
- Vær opmærksom på justeringen af hullet til torsionsstangen.
- **Forsigtig:** Den mindre afstand mellem hullerne i hjørnestolperne skal pege udad.

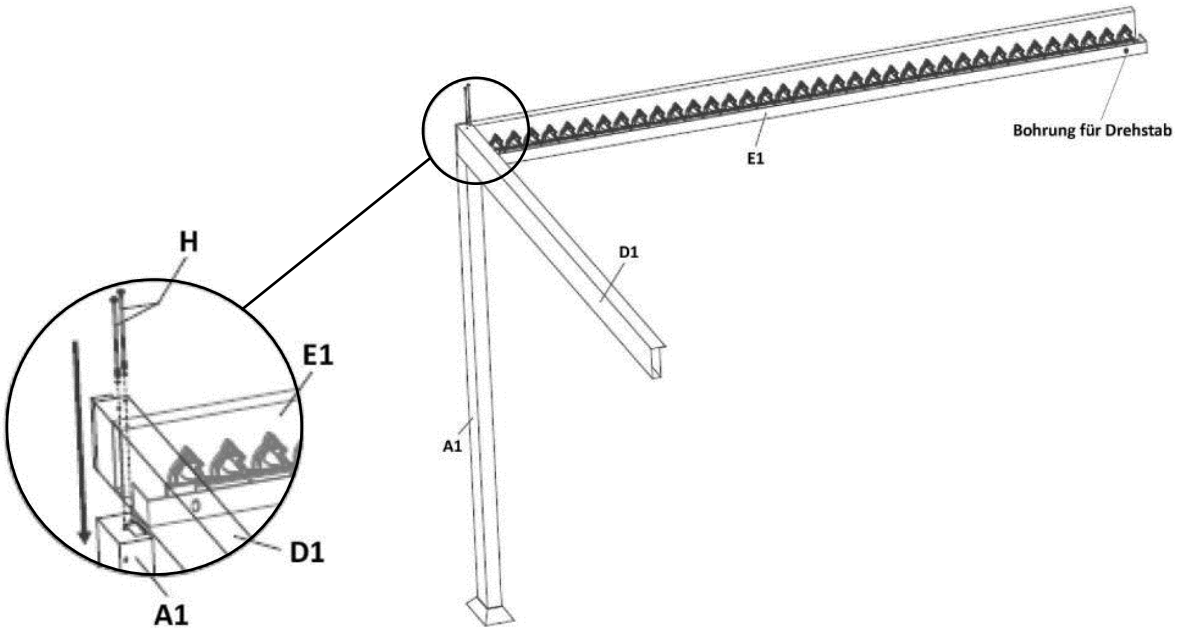

Trin 4: Montering af den udvendige lamelholder, sideskinne med hjørnestolpe

- Skru den udvendige lamelholder (**E1**) og sideskinnen (**D2**) fast på den anden hjørnestolpe (**A2**) ved hjælp af skruerne og skiverne (H). spændeskiver (**H**).
- **Forsigtig**: Den mindste afstand mellem hullerne i hjørnestolperne skal vende udad.

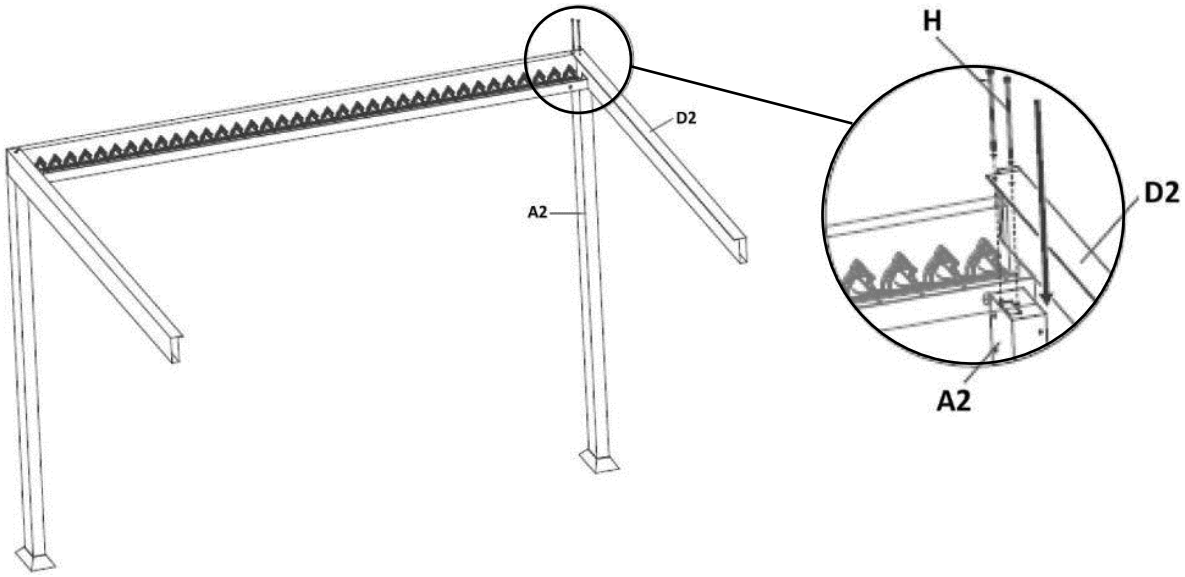

Trin 5: Montering af den midterste lamelholder med de midterste stolper

- Skru den midterste lamelholder (**B)** og sideskinnen (**D1** / **D2)** fast på midterstolperne (**A3)** med skruerne og skiverne (**H)**.
- Vær opmærksom på justeringen af hullet til torsionsstangen, det skal være det samme som justeringen af lamelholderen (**E1**).

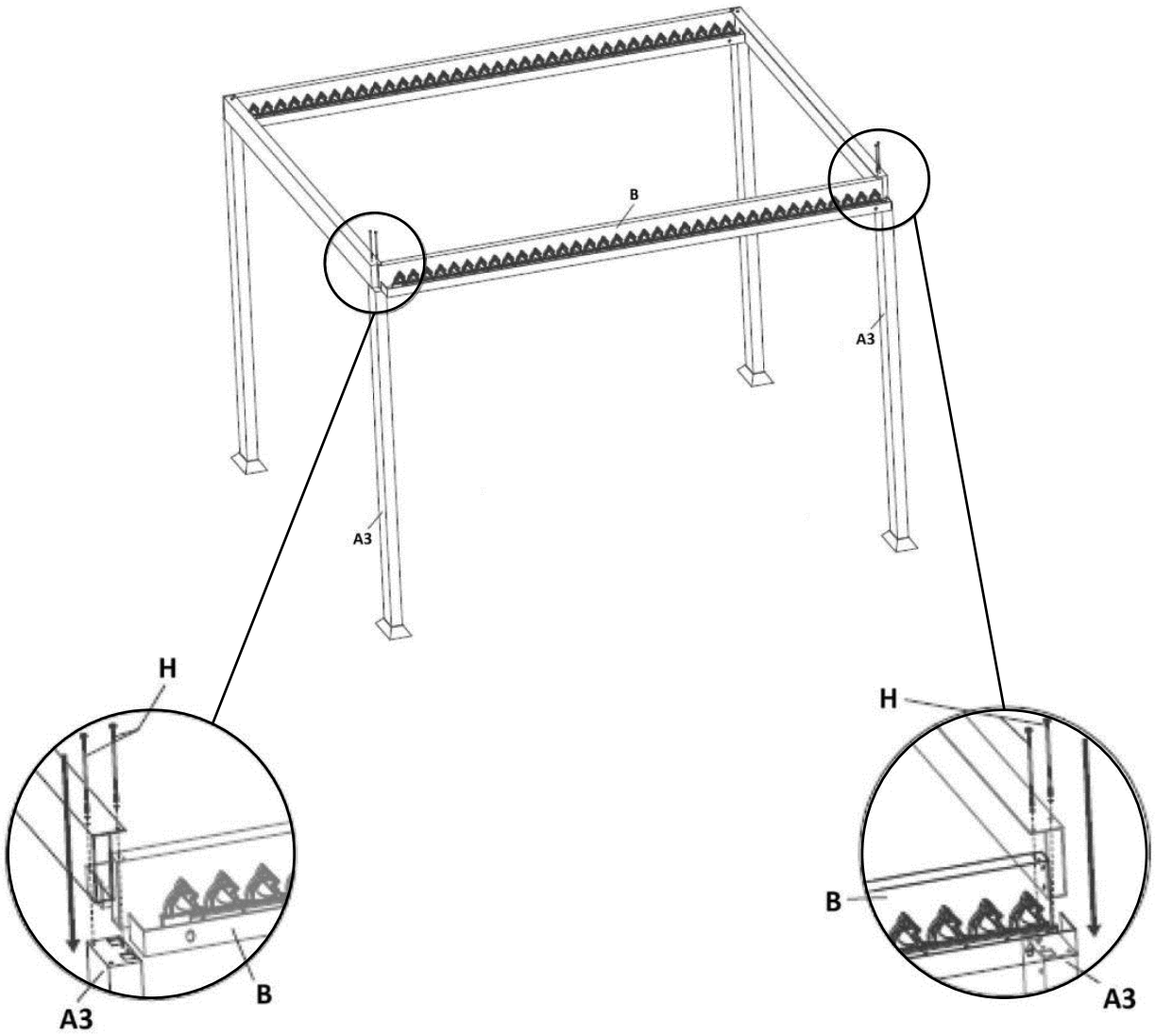

Trin 6: Montering af lamelholder, sideskinne med hjørnestolpe/midterstolpe

- Skru sideskinnen (**D2)** fast på midterstolpen (**A3**) med skruerne og skiverne (**H)**.
- Skru sideskinnen (**D2**) og den ydre lamelholder (**E2**) fast på hjørnestolpen (**A2**) med skruerne og skiverne (**H)**.

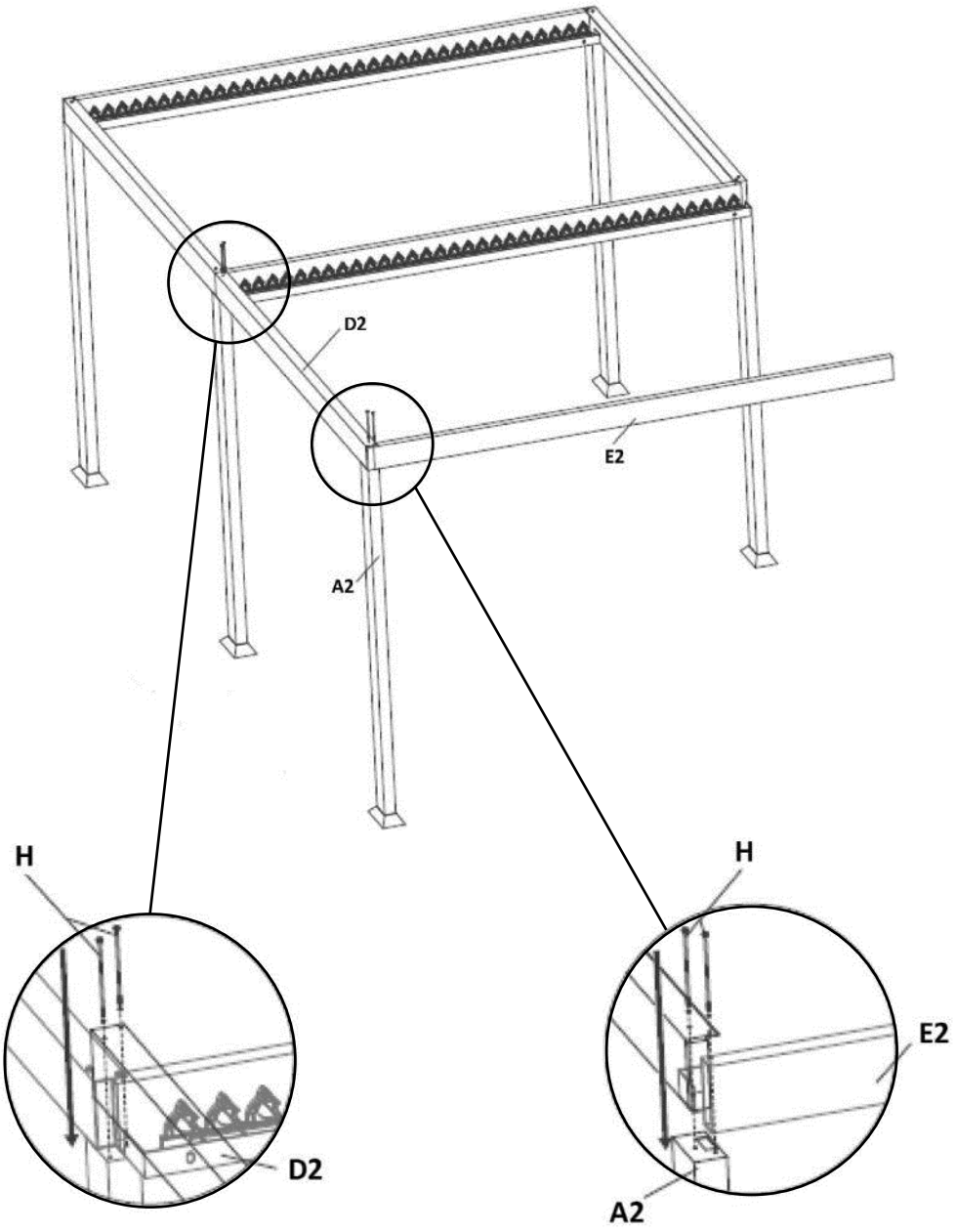

Trin 7: Montering af sidelisten og hjørnestolpen

- Skru sideskinnen **(D1)** fast på midterstolpen **(A3)** med skruerne og skiverne (**H)**.
- Skru sideskinnen **(D1**) og den ydre lamelholder (**E2**) fast på hjørnestolpen (**A1)** med skruerne og skiverne (**H)**.

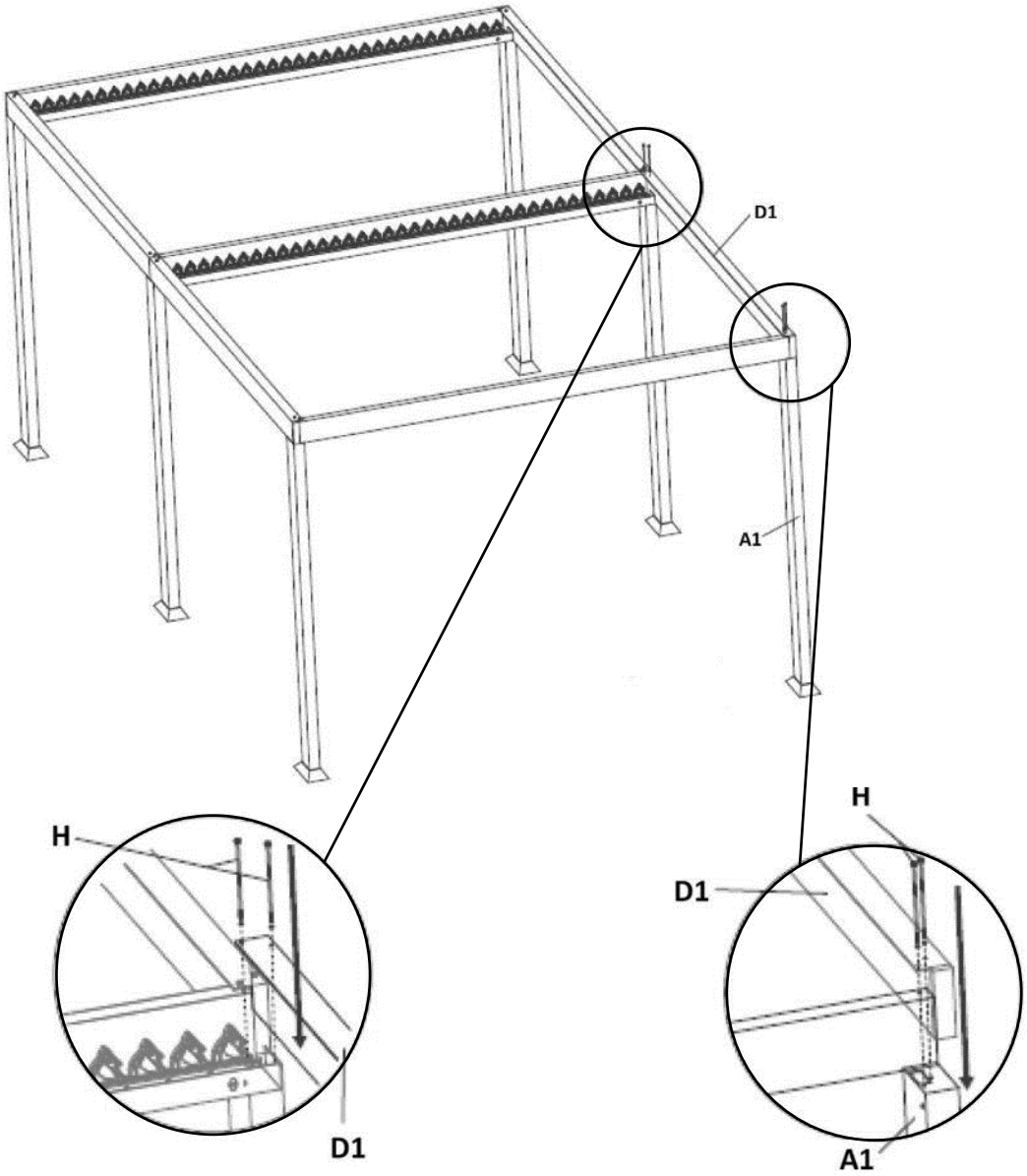

Trin 8: Montering af beslagene

- Skru beslagene (**F)** fast på hver stolpe (**A1** / **A2** / **A3**) mellem lamelholderne (**B** / **E1** / **E2**) og sideskinnerne (**D1** / **D2)**. Sørg for, at den glatte overflade på beslagene (**F)** vender udad. Brug skruerne (**G)** til dette.

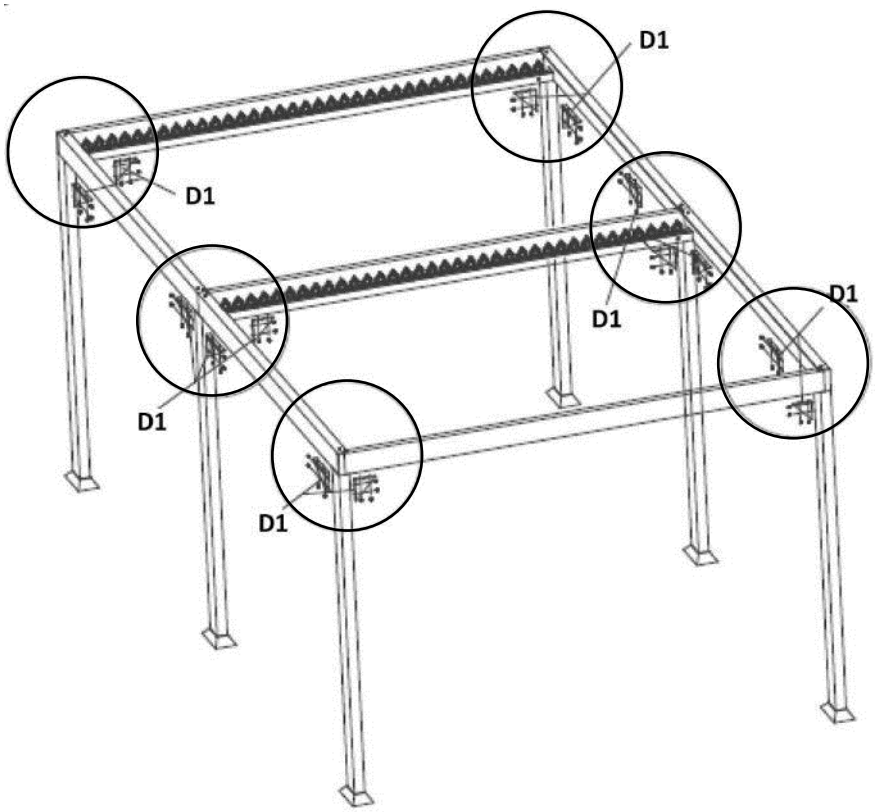

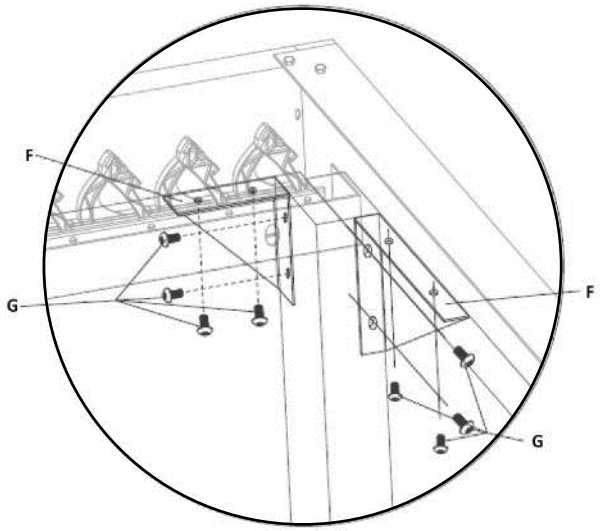

Trin 9: Montering af lamellerne

- Sæt lamellerne (**O)** fast i plastikholderne ved at placere lamellen nederst og derefter trykke den ind i holderen øverst.

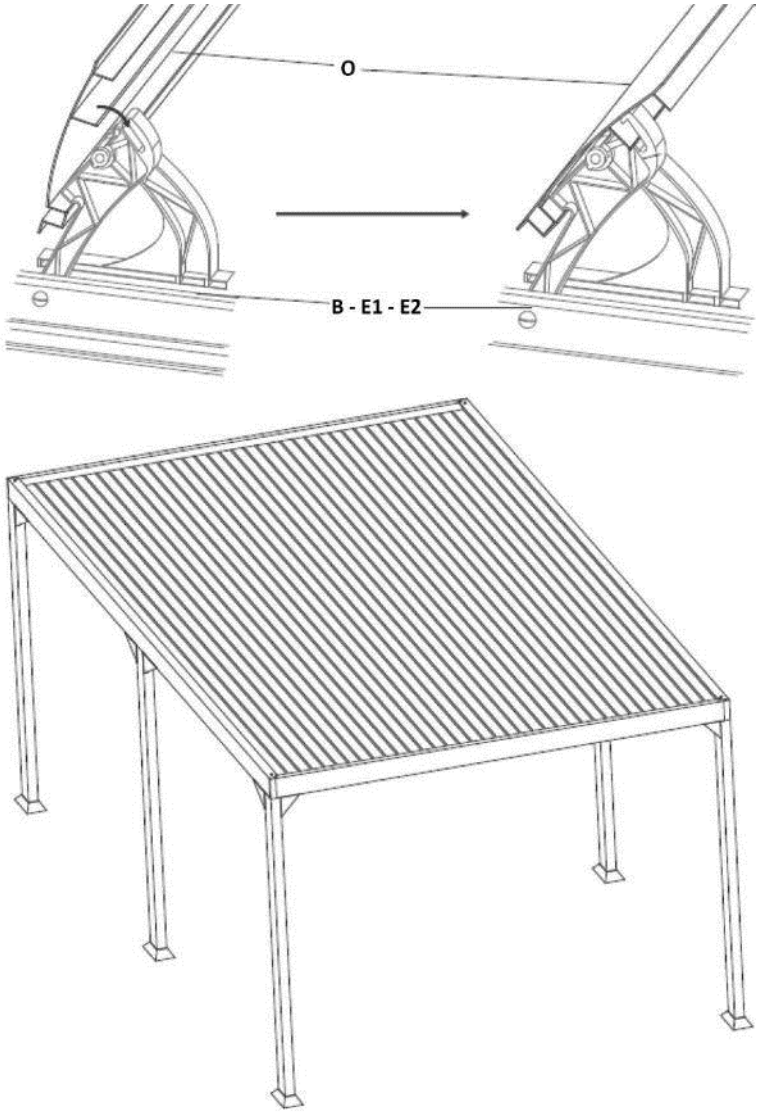

Trin 10: Fastgør produktet til overfladen

- Skru eller forankr produktet til en stabil overflade gennem de 4 huller i hver fod af stolpen; der kan støbes et fundament, eller der kan lægges betonplader.

6. Anvendelse

6.1. Sikkerhedsanvisninger

Følgende sundheds- og sikkerhedsoplysninger skal læses omhyggeligt.

Risiko for personskade
Forkert håndtering under brug kan føre til kvæstelser og skader.



- Brug ikke et beskadiget produkt.
- Foretag ikke ændringer på produktet.
- Produktet er ikke legetøj, klatrevæg eller sportsudstyr til børn. Børn må ikke lege med produktet.
- Kontrollér fastgørelsen med jævne mellemrum. Løse dele skal repareres, defekte dele skal straks udskiftes.
- Produktet skal afmonteres ved vindhastigheder på 40 km/t eller derover.
- I dårligt vejr, f.eks. kraftigt regnvejr, skal gittertaget åbnes, og der skal overvejes nogle foranstaltninger. Hvis der ligger sne på lameltaget, skal den først fjernes.
- Sneen kan samle sig på lameltaget under snefald, hvilket får taget til at bøje under belastningen og muligvis kollapse. Det er derfor vigtigt at fjerne sneen fra taget.
- Det er ikke tilladt at stå under produktet under et hurtigt fald, da lameltaget kan give efter, og det kan føre til personskader.
- Det er ikke tilladt at opholde sig under produktet i tordenvejr.
- Tilstrækkelig sikkerhedsafstand til åben ild og grill. Det er vigtigt at holde en sikker afstand til åben ild, grill, svampevarmere og andre varmekilder.
- Kontrollér regelmæssigt produktets stabilitet, især i tilfælde af store temperaturændringer.
- Sørg for, at regnvand kan løbe af eller sive væk fra stolperne.

6.2. Første ibrugtagning

Kontrollér produktet for skader, før det tages i brug første gang. Produktet må kun bruges, hvis det er ubeskadiget.

6.3. Betjening

Før du bruger produktet, skal du kontrollere

- den korrekte tilstand.
- Justeringen foretages med håndsvinget.

6.4. Betjeningselement

Sæt håndsvinget ind i øjet, og drej det for at åbne eller lukke lameltaget. Hvert tag kan betjenes individuelt.



6.5. Opbevaringssted

- I vinterhalvåret skal produktet og tilbehøret opbevares på et tørt, godt ventileret sted, der så vidt muligt er beskyttet mod vejrliget.

7. Fejlfinding

Hvis følgende fejl opstår under drift, skal du kontrollere følgende fejlårsager ved hjælp af nedenstående tabel. Hvis fejlen ikke kan afhjælpes ved hjælp af de anførte foranstaltninger, skal produktet tages ud af drift.

Fejl	Mulig årsag	Løsning
Produktet vakler eller vibrerer	- Produktet står på en ujævn overflade - Fastgørelsesskruerne har løsnet sig - Produktet er under for stor belastning	- Placer produktet på en plan overflade - Spænd fastgørelsesskruerne - Overhold belastningsgrænserne
Lamelletaget kan ikke åbnes	- Torsionsstangen er ikke i holderen - Genstande på gittertaget blokerer for mekanismen	- Kontrollér torsionsstangens position, sæt den i holderen om nødvendigt - Fjern genstande
Der drypper vand ind i pavillonen	- Lamellerne er ikke helt lukkede - Regnafløbet er blokeret	- Luk lamellerne på taget - Rengør afløbet
Lamelletaget hænger ned	- For meget belastning på lameltaget	- Fjern belastningen fra lameltaget

Hvis der opstår et andet problem med produktet, bedes du kontakte os.

8. Vedligeholdelse og pleje

8.1. Sikkerhedsinstruktioner

Risiko for personskade
Forkert håndtering under drift kan føre til skader



- Produktet er let at rengøre, vejrbestandigt og holdbart (på grund af det pulverlakerede aluminium).
- Rengør overfladerne med en fugtig klud og et mildt rengøringsmiddel. Brug ikke aggressive rengøringsmidler eller højtryksrensere til rengøring. Følg også anvisningerne fra producenten af rengøringsmidlet.
- Brug ikke benzin, opløsningsmidler eller stærke rengøringsmidler.

9. Afmontering

9.1. Sikkerhedsanvisninger

Risiko for personskade
Forkert håndtering under adskillelsen kan føre til personskader.



- Produktet har en høj vægt og store dimensioner; der kræves mindst 3 - 4 personer til afmontering.
- Sikr produktet mod at falde ned før demontering.

Afmontering af produktet skal ske i omvendt rækkefølge af monteringen. (**se kapitlet Montering**)

10. Bortskaffelse



- Bortskaf produktet og alle komponenter i overensstemmelse med lokale og landespecifikke regler for at forhindre skader på miljøet.
- Vores emballage er fremstillet af miljøvenlige materialer. De kan genbruges og fungerer dermed som værdifulde råmaterialer. Bortskaf emballagematerialet (pap, snavset emballage osv.) separat og korrekt i overensstemmelse med de gældende nationale bestemmelser.
- Kontakt producenten, hvis du er i tvivl om bortskaffelsen.
- Du kan også få oplysninger om korrekt bortskaffelse hos de lokale affaldscentre.

Home Deluxe GmbH
Schanzeweg 2
32312 Lübbecke
Lübbecke, Tyskland
Tlf: +49 (0)5743 6181-0
www.home-deluxe-gmbh.de

GA-051-02_CANNES
2023/01